ата на изготвяне: 05.12.2022 г.

опливо АД
.София, ул.Солунска 2
ИК: 831924394
опливо Варна Владиславово No 3925
.Варна, ул.Янко Мустаков

ип ЕСФП: ОЙЛ СИС 2.0-Д-KL; 169FS
ип каса: 31; Номер каса: 1; ФУ: OS006072

НОМЕР НА КОЛОНКА	НОМЕР НА ПИСТОЛЕТ	НОМЕР В ОБЕКТА	ВИСОК ДЕБИТ	ВИД ГОРИВО	НОМЕР НА РЕЗЕРВОАР
БК01	01	01	НЕ	Дизел	1.Дизел
БК01	02	02	НЕ	Дизел	1.Дизел
БК02	03	03	НЕ	Бензин	2.Бензин А95
БК03	04	04	НЕ	Пропан Бутан	3.Пропан бутан
БК04	05	05	НЕ	Пропан Бутан	4.Пропан бутан
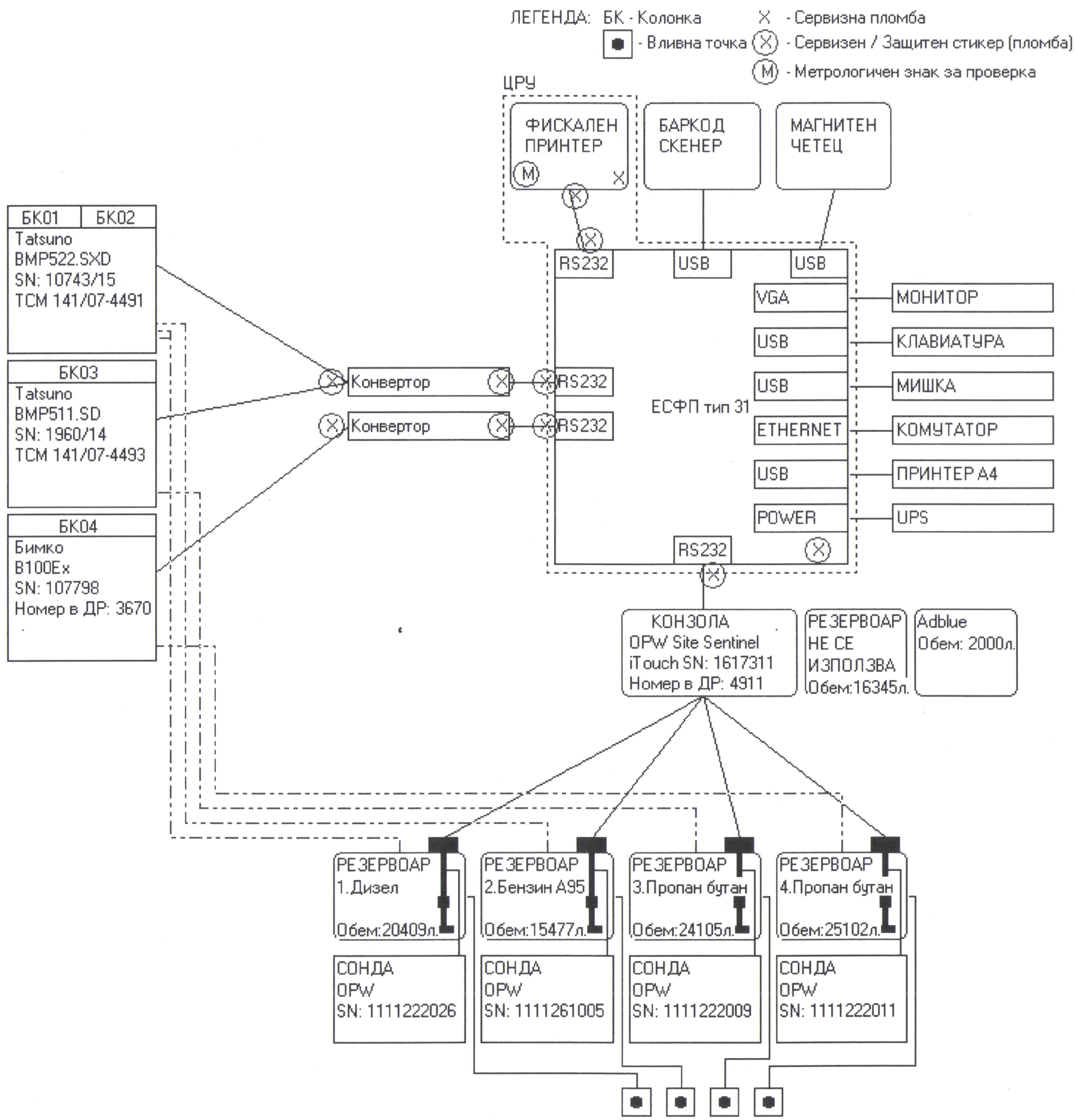
БЛОК - СХЕМА